Netzplan "Internet on Ice"

Internet-Anbindung für Overnet auf dem Alstereisvergüngen in Hamburg 11.1.-12.1.97
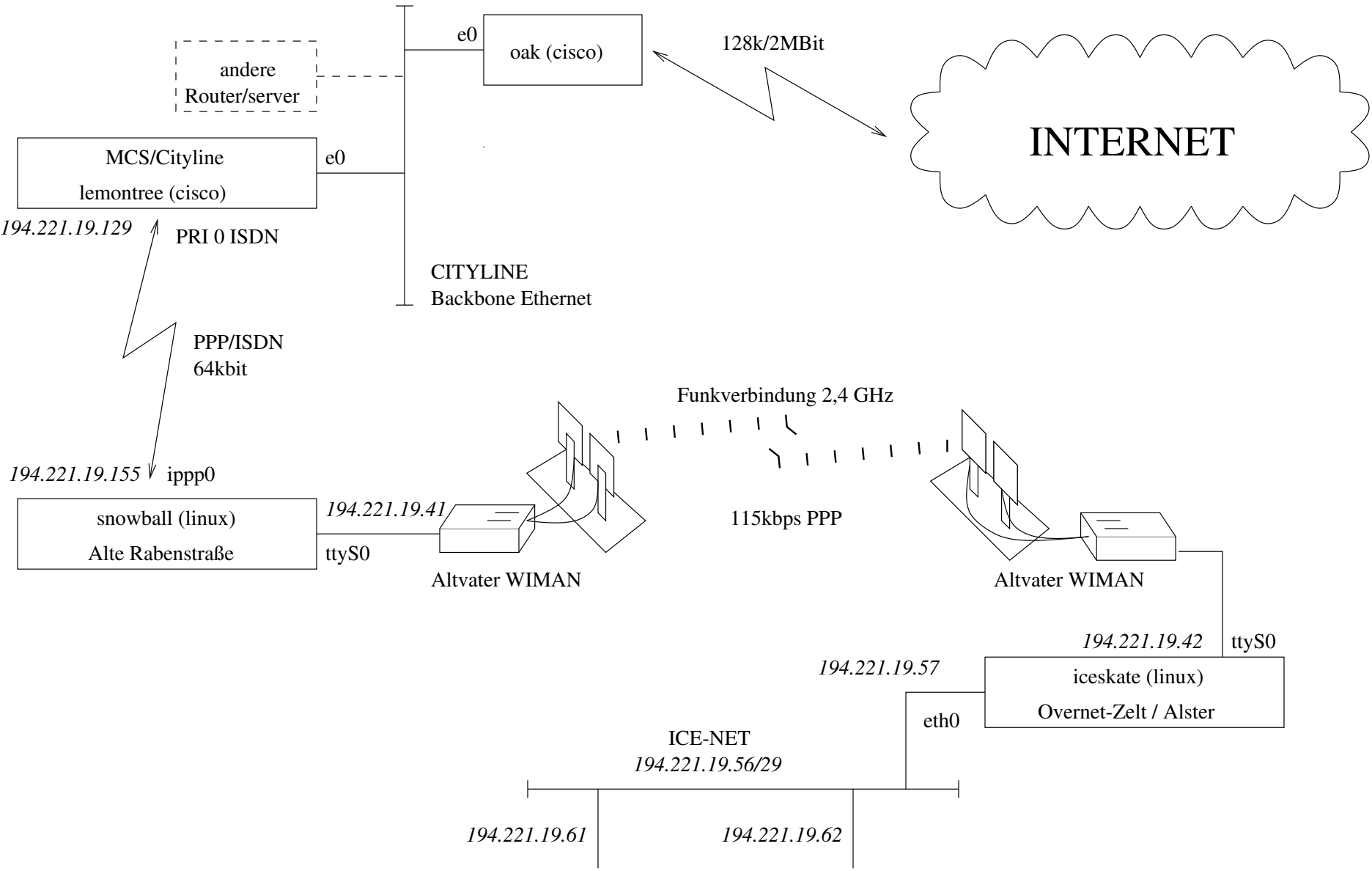
Realisation: Cityline http://www.cityline.net/ (c) Nils Goroll <slink@schokola.de>